木工/樹脂加工機

ZXH ユニバーサルヘッド5軸制御 NCルータ

ZXH-1631F / ZXH-1631K

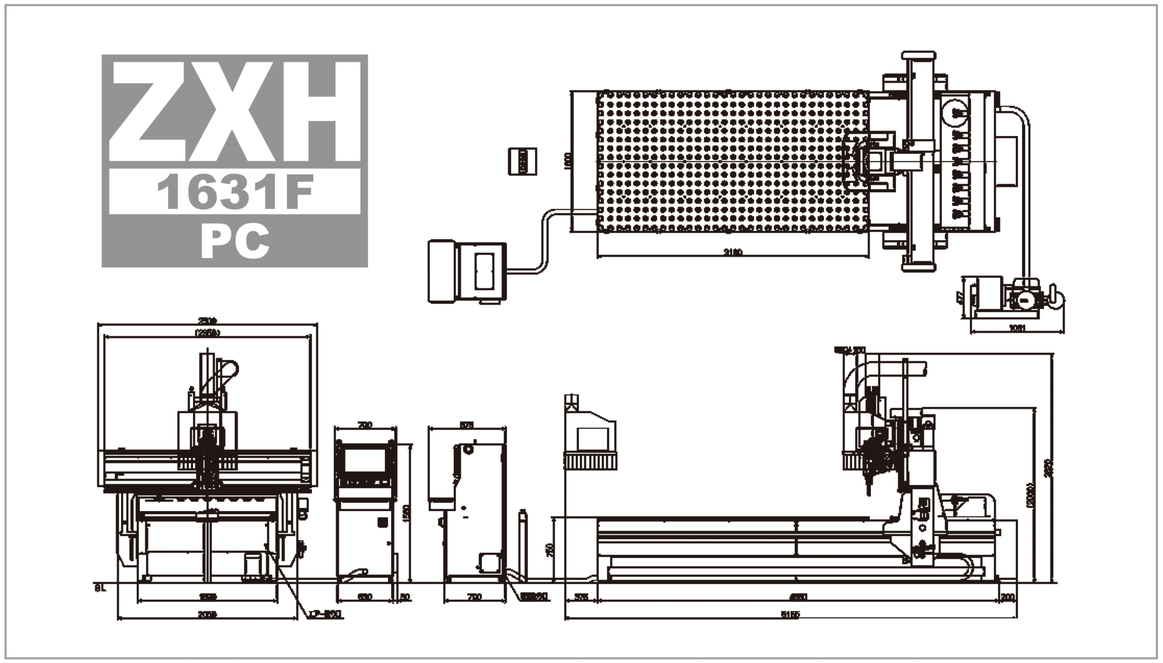

機械名称	ユニバーサルヘッド5軸制御NCルータ	
機械型式	ZXH-1631F	ZXH-1631K
テーブルタイプ	フラットタイプ	かさ上げタイプ
テーブルサイズ	1,600mm x 3,100mm	1,300mm x 2,600mm
テーブル高さ	750mm	850mm
テーブル機構	丸穴式吸着テーブル（外周のみ角穴）	
主軸移動量	X軸：1,850mm　Y軸：3,180mm（+480mm 工具交換分）　Z軸：400mm　A軸：±180°　B軸：±320°	
駆動方式	ボールネジ駆動　X軸（左右）/　Y軸（前後）/　Z軸（上下）	
最大送り速度	X軸、Y軸：45m / min　Z軸：10m / min	
必要電源	三相200V　50 / 60Hz	
必要空気圧	0.6~0.8Mpa	
機械寸法（幅×奥行×高さ）	2,500mm x 4,780mmx 2,620mm	
機械質量	2,600kg	2,700kg

主軸仕様	① 8.5kW ユニバーサルヘッド ATC	回転速度：1,500~24,000min^{-1}　/　ツールホルダ：HSK63F　/　冷却方式：水冷

標準装備	工具交換装置	ツール格納数：8本（内1カ所は鋸専用）
	吸着用ブロワー	7.5kW　1台
	給油装置	グリス式自動給油装置（X軸 / Y軸 / Z軸）
	手動パルサー装置	手動パルス発生装置（テパ）
	テーブル前スイッチ	独立式テーブル前スイッチボックス（非常停止、起動、吸着、真空計）

制御	タイプ	① SNC-USB-LAN 5軸制御システム（PC制御）　/　② FANUC　31i-MB5
	制御軸数	5軸（X,Y,Z,A,B　同時5軸）
	制御単位	0.01mm

本仕様および外観形状については、予告なく変更する場合がありますのでご了承ください。

シンクス株式会社

〒421-0211　静岡県焼津市吉永125番地
TEL (054)662-1711　FAX (054)662-1766

Youtube　Instagram　ホームページ

202510A10R

SHINX

ZXH

SERIES

ZXH-1631F / ZXH-1631K

木工/樹脂加工機

切る・削る
彫る・穴あけ

ZXH SERIES

ZXH-1631F / ZXH-1631K

5軸ユニバーサルヘッド / 専用丸鋸Φ303mm装備

多彩な加工、無限の可能性

ミドルクラスNCルータで高レベルな加工が可能。
ユニバーサルヘッド5軸NCルータは、垂直、水平、傾斜方向に軸が可変し、多彩な加工が可能です。専用のプログラム作成ソフトを使用すれば、簡単に加工データを作成できます。お客様のニーズに合わせた加工を実現します。

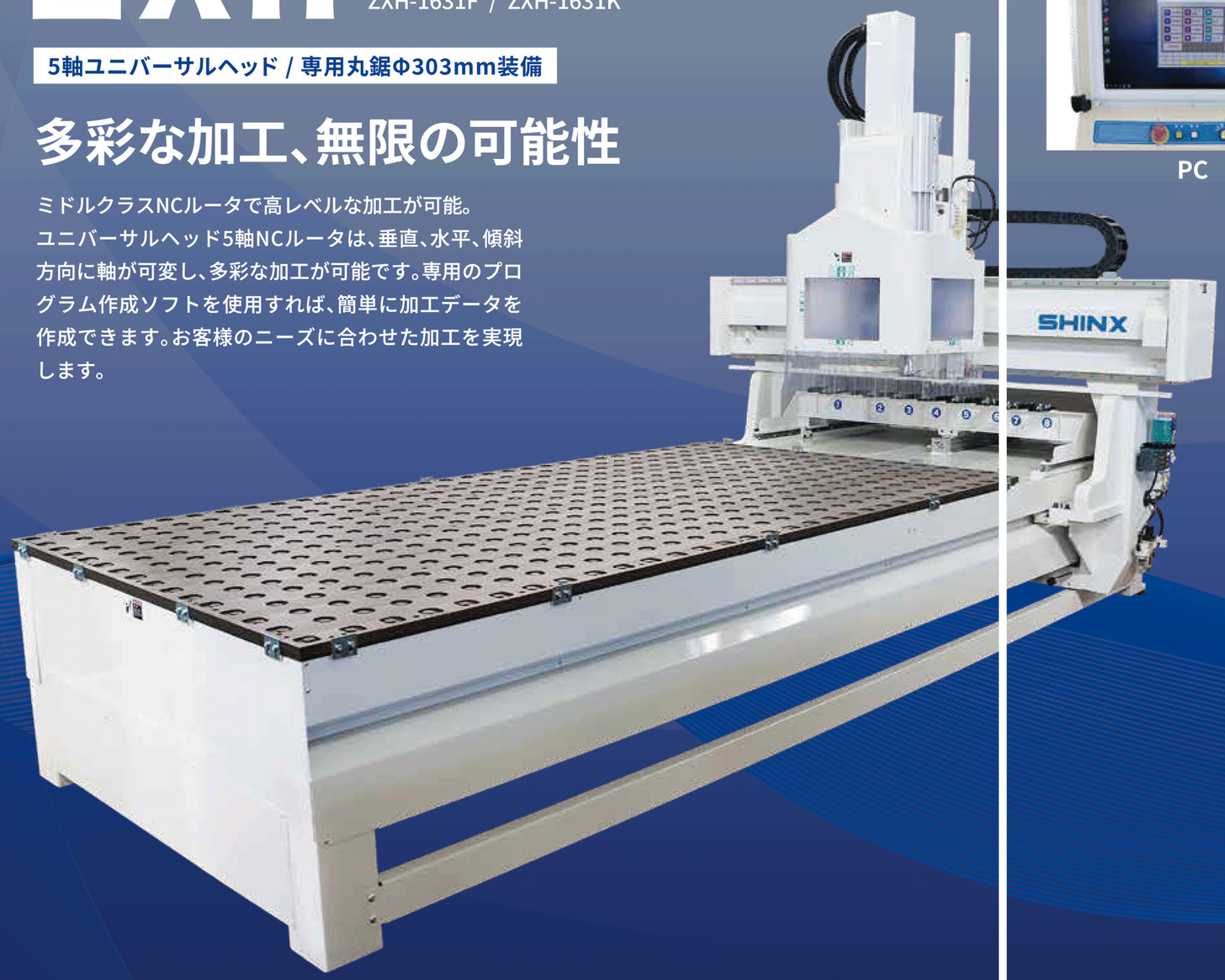

ワークサイズに合わせて機械サイズを選べます(裏面のスペック表をご参照ください)

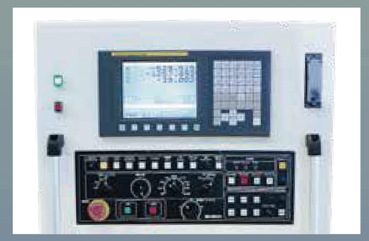

FANUC

PC

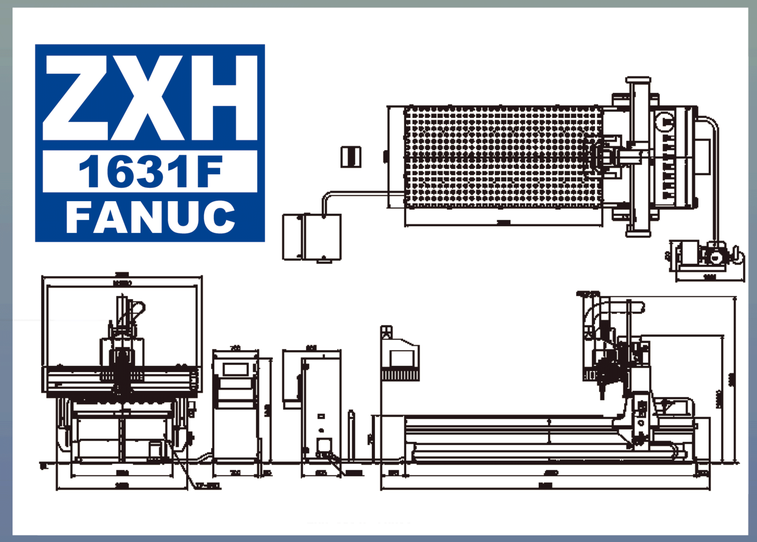

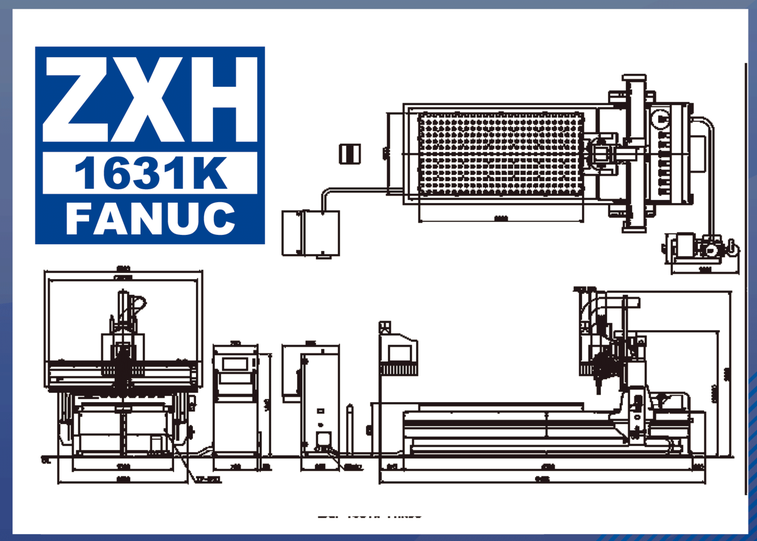

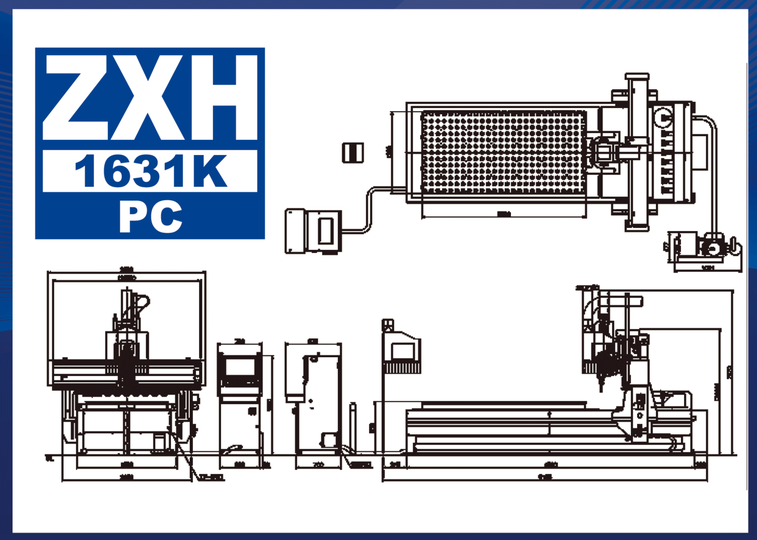

ZXH SERIES

ZXH-1631F / ZXH-1631K

Point 1

5軸が、もっと身近に。

ユニバーサルヘッドが生み出す多彩なツールアプローチ。
複雑形状も、傾斜面も、自由自在。
“難しい”を“使いやすい”に変える、新世代の5軸ルーター。

ユニバーサルヘッド(A軸・B軸搭載)

「同時5軸制御」対応。※別途CAD/CAMが必要　立体、傾斜面、曲面などの自由な加工が可能。

ユニバーサルヘッドを搭載した5軸加工機　　丸鋸装着例

ATCシステム(自動ツールチェンジャ)

多彩なツールで、幅広い加工に対応。

8本のツールを収納可能(鋸用スロット1箇所含む)
ルータービットだけでなく、専用の“鋸軸ツール”にも対応しています。
加工内容に応じてツールを自動交換し、穴あけ・溝加工・鋸切断など、様々な加工に対応しています。

Point 2

用途に合わせて、テーブルを選ぶ。

『フラットテーブル』と『かさ上げテーブル』は、加工用途に合わせて選択でき、段取り作業や加工作業が効率的に行えます。

フラットテーブル	かさ上げテーブル
スタンダード仕様	おすすめ！ 木口加工の頻度が多い
使用用途：大きめの原板、厚めの材料、モデル形状 など	使用用途：ドアなど建具

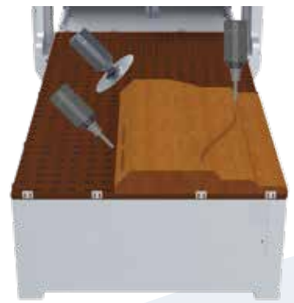

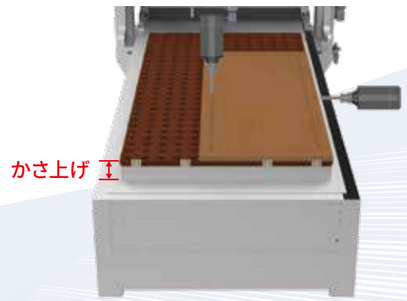

加工対象材最大厚※

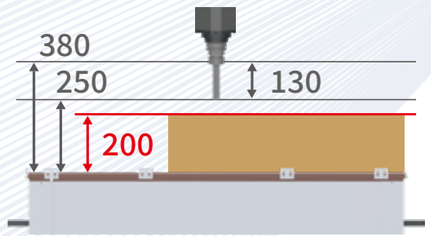

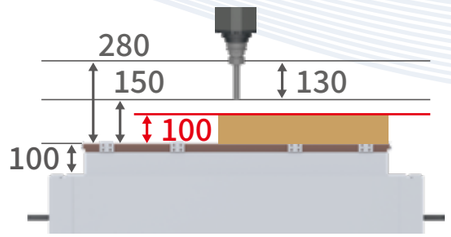

※ 最大長さ130mmのルータビットを想定した場合

平らな固定テーブル	構造	テーブル面がせり上がっている構造
厚物や多層材にも対応し、生産性を向上。	特徴	材料が高い位置にセットされることで横からの木口加工アプローチに適している。
平面切削、切断、彫刻、穴あけなどの基本加工に最適。	用途	材料をテーブルに直接置いて建具(ドア)などの木口加工に最適。

Point 3

5軸加工って、難しくない！

— 自動プロで“かんたん操作” 割り出し5軸加工※ —

自動プロ SHINX

このソフトなら
簡単操作で
プログラムを
作成できます！

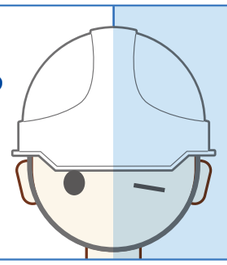

NCを導入したいけど
5軸って難しそう…

プログラムがわからない…
覚えられる自信がない…
使いこなせるか不安…

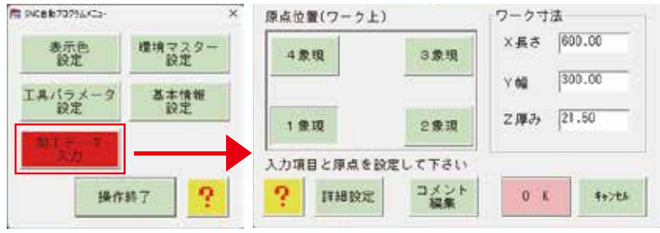

材料情報の入力

① 材料は？(サイズ)
② どこに？(基準からの位置)

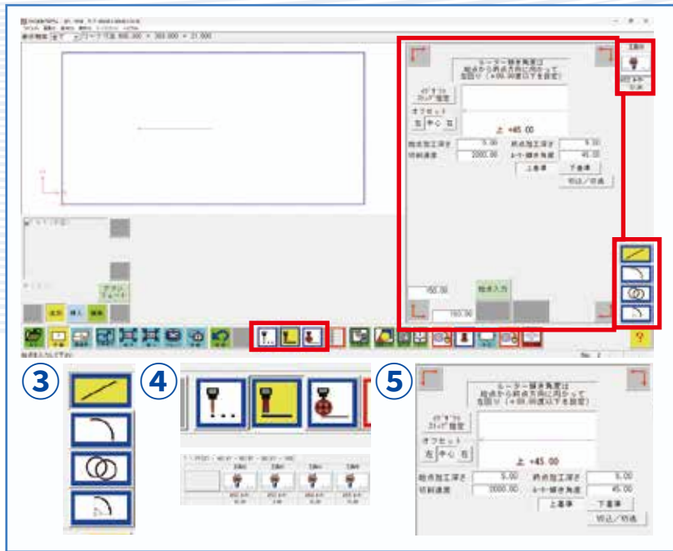

加工情報の入力

③ どんな？
(四角？丸？サイズは？)
④ どれで？
(ルータ？ドリル？)
⑤ どうやって？
(加工条件)

これなら
うちでもできる！

3Dソフトで、さらなる自由度へ。
3D CAD/CAMソフトを使用すれば、同時5軸加工※にも対応。
複雑な曲面や立体形状も、思い通りに仕上げられます。

？

※ **割り出し5軸加工**
角度を割り出して停止し、
多面を順に加工

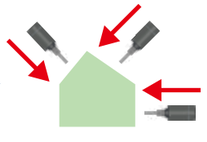

※ **同時5軸加工**
ツール姿勢を連続的に変化させ、
曲面を一筆描き加工

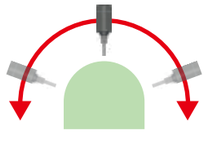

Point 4

用途例・加工サンプル

この機械で何が出来るのか？

ZXHシリーズは、加工スタイルに合わせて機能を選択できる拡張型プラットフォーム。
“ 簡単割り出し5軸加工 ” そして “ 高度な同時5軸加工 ” まで、
現場のレベルや用途に合わせて柔軟に対応します。

彫り込み・曲面形状加工

割り出し5軸による加工事例

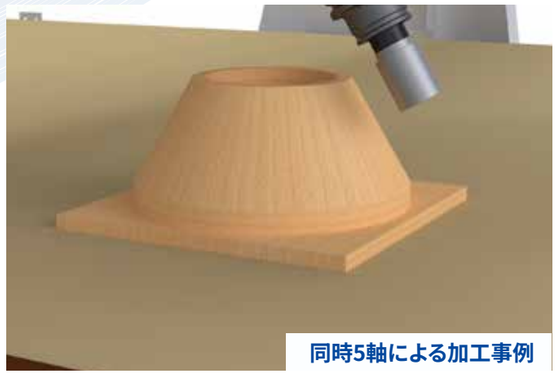
同時5軸による加工事例

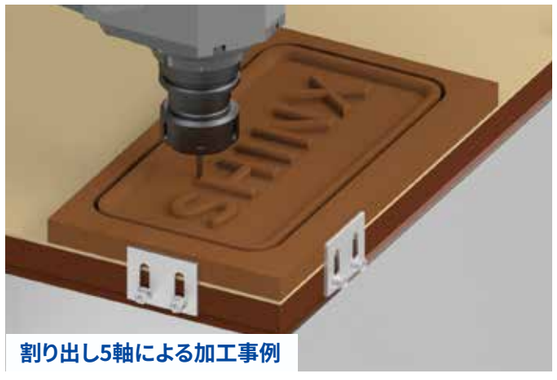
割り出し5軸による加工事例

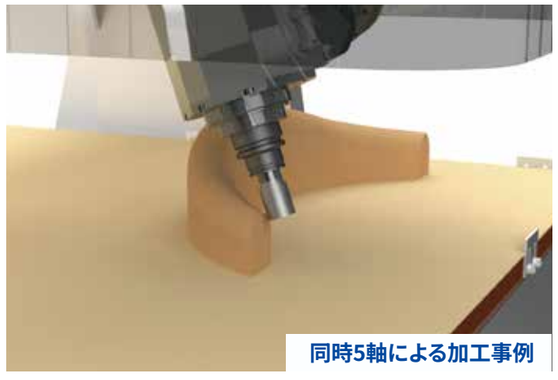
同時5軸による加工事例

傾斜構造のカット

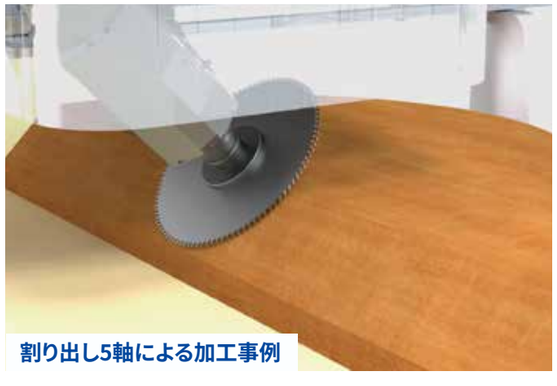
割り出し5軸による加工事例

樹脂の高精度切削

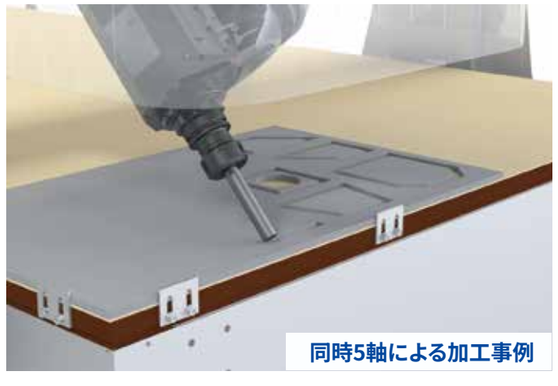
同時5軸による加工事例