SHINX

樹脂 加工機 | 木工 加工機 | 切る

最大厚 100mm 切断が可能。
剛性のあるフレームにより切断時の振動を抑え、理想的な加工ができます。

SRPⅡ SERIES

SRPⅡ-2400 / SRPⅡ-3000

ランニングソー

- ■ 最大切断厚 100 mm / 主軸モータ 7.5 kW 2P
- ■ SINUC3000C を標準装備、オプションで制御系をSINUC3500またはパソコン制御に変更可能です。
- ■ 多分割材料押えが、あらゆるサイズの材料を的確にクランプします。
- ■ 安全装置には、安全シャッター、ロープスイッチ、押え全体カバー、定規側安全フェンスを標準装備しています。

多分割式材料押え

材料押えを分割する事により、最小限の面積でクランプができるため加工時の集塵効率をUPさせます。

調整式刃口ベーク

刃口部の耐久性が向上、長期的に高精度な切断加工をおこなうことができます。

全面ベークライト

テーブル面の摩擦と振動を抑える効果があり、長期間にわたり高精度な切断加工が望めます。

リニアガイドレール

鋸台走行にリニアガイドレールを採用、静かな移動と摩耗が少ないため長期的に高精度な加工ができます。

鋸台

多分割式材料押え

リニアガイドレール

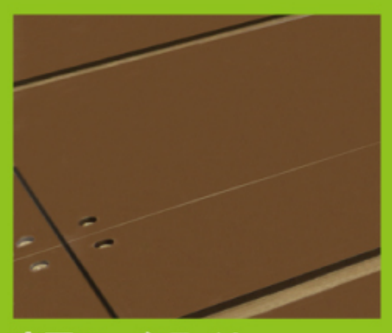
全面ベークライト

最新の情報は
こちらから

SHINX

樹脂加工機 SRPⅡ ランニングソー

SRPⅡ-2400 / SRPⅡ-3000

外観寸法図

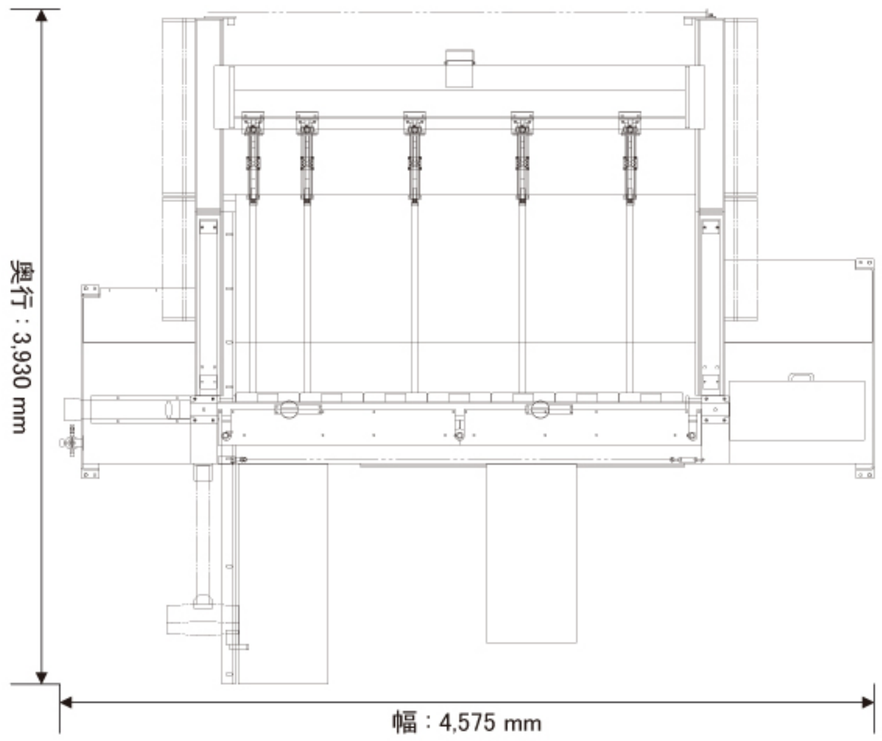

SRPⅡ-2400×1200

SRPⅡ 仕様例

機械名称		ランニングソー							
機械型式		SRP Ⅱ -2400				SRP Ⅱ -3000			
		2400×1200	2400×1800	2400×2400	2400×3000	3000×1200	3000×1800	3000×2400	3000×3000
加工能力	切断加工長	最大 2,450 mm				最大 3,050 mm			
	切断加工幅	最大 1,250 mm	最大 1,850 mm	最大 2,450 mm	最大 3,050 mm	最大 1,250 mm	最大 1,850 mm	最大 2,450 mm	最大 3,050 mm
	切断加工厚	最大 100 mm							
使用丸鋸		主軸鋸径：φ405 mm							
切断加工速度		鋸台送り：5 ～ 50 m/min (戻りMAX 70 m/min) / 定規送り：50 m/min (戻りMAX 80 m/min)							
モータ容量		主軸用：7.5 kW・2 P (全閉外扇形) / 鋸台送り用：0.75 kW ギャードモータ / 定規送り用：1.0 kW ACサーボ							
材料押え装置		多分割式材料押え							
チャッキング		5 個 減圧弁付き				6 個 減圧弁付き			
奥側テーブル		全面ベーク定盤							
前側テーブル		左固定 ベーク板テーブル 1200 mm × 500 mm 1ヶ (回転定規、目盛付 フローティング装置無) / 右移動 ベーク板テーブル 1000 mm × 500 mm 1ヶ							
鋸台走行レール		リニアガイドレール (自動給油装置付) + 自走式 (0.75 kW ギャードモータ)							
定規駆動		サーボ制御ラック＆ピニオン (山型レール) ラックエアーブロー付き							
制御装置		SINUC5000							
機械寸法	幅	4,575 mm				5,175 mm			
	奥行	3,930 mm	4,530 mm	5,130 mm	5,730 mm	3,930 mm	4,530 mm	5,130 mm	5,730 mm
	高さ	1,600 mm							
安全装置		安全シャッター、ロープスイッチ、押え全体カバー、定規側安全フェンス							

オプション	主軸モータ 11 k W 2P、罫引軸 1.5kW (8吋 φ205)、主軸インバータ (7.5kW /11kW)、
	パソコン制御、テーブル面フローティング仕様 (I型 / L型)
	チャッキング装置増設、チャック間当て定規 (幅：100 / 300 / 600)、
	横押え装置、運転停止ｾﾝｻｰ (ライトカーテン) (検出幅185mm)

注1）操作中の材料の転倒、飛散による人身及び物損事故については、当社は一切の責任を負いません。
注2）使用刃物は、一切付属しておりません。
注3）機械後部の立ち入りは大変危険です。立入禁止エリアを設置してください。
注4）本仕様および外観形状については、予告なく変更する場合がありますのでご了承ください。

ものづくりの新しい未来を拓く。

シンクス株式会社

本　社　〒421-0211 静岡県焼津市吉永125番地
TEL (054) 662 - 1711 / FAX (054) 662 - 1766

ホームページ、インスタグラムにて、弊社の情報や展示会の情報などを随時配信しております。

QRコードを読み込めない場合、
http://www.shinx.co.jp
よりアクセスしてください。

ホームページ QRコード　Instagram QRコード

2022 年 10 月 更新

202210C00D